**Telfa AB**
Postadress: Box 1011, 573 28 Tranås
Besöksadress: Fredriksbergsgatan 2, 573 92 Tranås
075-24 24 450 | info@telfa.se | www.telfa.se

# SERIE CM MAG-M

Magnetdriven centrifugalpump

0PMCM002APAU10NC

- Flöde max. 40 m³/h
- Tryck max. 53 mvp
- För svårpumpade vätskor - aggressiva, korrosiva eller med låg ytspänning
- Går även att få i explosionsskyddat utförande (ATEX)

## Produktinformation

Centrifugalpumpar av serien CM MAG-M har helt slutet pumphus med magnetdrivet pumphjul. Eftersom de saknar genomgående axel med tätning är de helt läckagefria. Pumparna är därför speciellt lämpliga för vanligen besvärliga media som korrosiva, miljöfarliga och värdefulla vätskor som absolut inte får läcka ut eller svårtätade vätskor med låg ytspänning. Dessa egenskaper gör dem mycket miljövänliga och säkra eftersom de inte ger något läckage till omgivningen. Magnetdriften innebär också att pumparna är mycket driftsäkra, vilket ger dem låga driftskostnader.

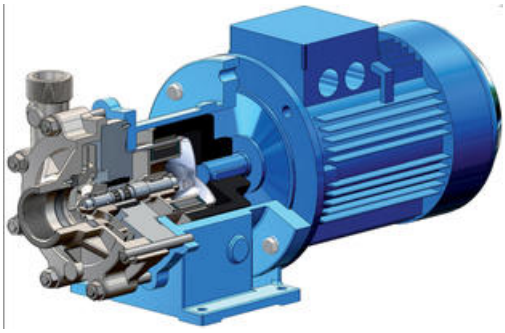

**Exempel på användningsområden**
Syrapumpar, kylvattenpump, oljepumpar, kemikalier, baser, lösningsmedel, drivmedel, bioolja, kylmedia, lut.

**Så här fungerar magnetdrift**
En drivmagnet är monterad på motoraxeln och överför kraften till en magnet monterad på pumphjulet.
Pumphuset är därmed helt slutet utan några genomgående roterande axlar som behöver tätas.

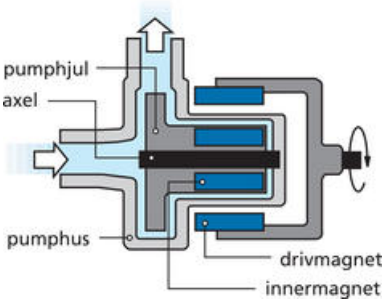


**Så här fungerar hybriddrift**
Magnetkannan som skiljer drivmagneten och innermagneten på en magnetkopplad pump i metall orsakar förluster. Hur stora förlusterna blir beror på materialval och tjocklek på magnetkannan, samt varvtalet på motorn. Tjockare material och högre varvtal ger även högre förluster. Förutom att förlusterna kostar pengar i ökad effektförbrukning bildas det värme som övergår till den pumpade vätskan. Denna värme kan vara ett problem vid pumpning av vätskor nära kokpunkten.

M Pumps patenterade lösning för att få ner förlusterna är en magnetkanna tillverkad i hybridteknik. Närmast vätskan används en traditionell kanna i metall, men materialtjockleken har reducerats till ett minimum. För att behålla pumpens prestanda har denna förstärkts utvändigt med en tunn kanna av kolfiber. Hybridösningen innebär att den kemiska resistensen kvarstår samtidigt som magnetförlusterna reduceras till ett minimum. Läs mer om hybriddrift här.

**Uppgradering av gamla pumpar**
Det går att även att uppgradera gamla pumpar till Hybriddrift genom att byta ut den befintliga magnetkannan mot en ny i hybridutförande. Detta är en enkel åtgärd som gör den gamla pumpen både bättre och mera energieffektiv.

| | |
|---|---|
| Pumphus | SS 316, Hastelloy® C276, Incoloy® 825, Duplex (ytterligare material på förfrågan) |
| Lager | Siliconkarbid, Tungstenkarbid, Carbon, PTFEC, PTFEG, PEEK |
| Axel | SS 316, Hastelloy® C276, Incoloy® 825, Duplex (ytterligare material på förfrågan) |
| Lockpackning | Fiberpackning, PTFE, Graphoil, Gylon® (ytterligare material på förfrågan) |
| Flöde | Max. 40 m³/h (660 l/min) |
| Temperatur* | - 120 till 350 °C (0 till 120 °C standard) |
| Viskositet | Max. 200 cSt |
| Systemtryck | Max. 50 bar (16 bar standard) |
| Anslutningar | DIN (PN16, PN25, PN40), ANSI (150, 300, 600), BSP, NPT |
| Hybriddrift | Tillgängligt för storlek CM MAG-M1 - CM MAG-M4 (max. 200 °C) |
| Atex** | EEx II 2G cbk IIC T5 |

* För applikationer under 0 °C eller över 120 °C kontakta oss.
** För applikationer i explosionsfarlig miljö kontakta oss.
;

# Teknisk data

| | |
|---|---|
| **Flöde max** | 27 m³/h |
| **Pump storlek** | M2 |
| **Differenstryck** | 27 mvp |
| **Systemtryck max** | 16 bar |
| **Anslutning sugsida** | DN50 PN16 |
| **Anslutning trycksida** | DN40 PN16 |
| **Material Axel** | SS 316 |
| **Material Axellager** | SiC (Kiselkarbid) |

| | |
|---|---|
| **Material Lager** | Metallized carbon |
| **Material Packning** | PTFE |
| **Material Pumphus** | SS 316 |
| **Motor** | IEC 90 B5 |
| **Viskositet max** | 200 cSt |
| **Temp max** | 120 °C |

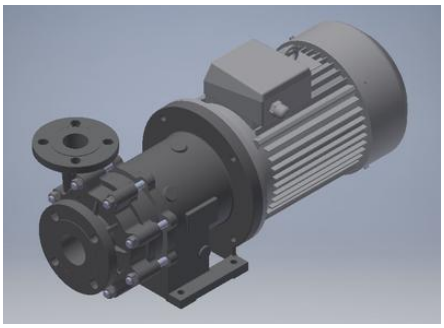

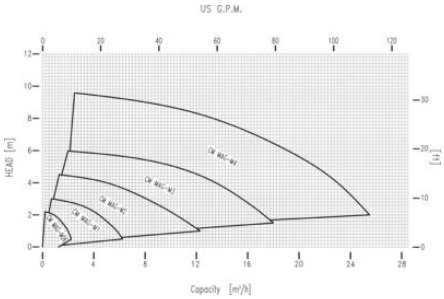


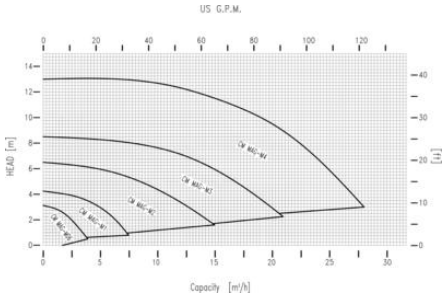


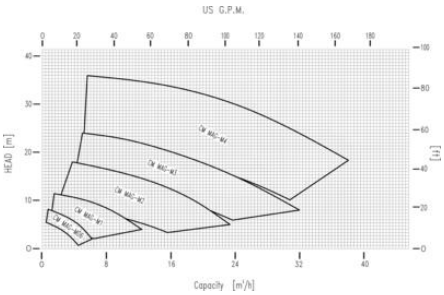


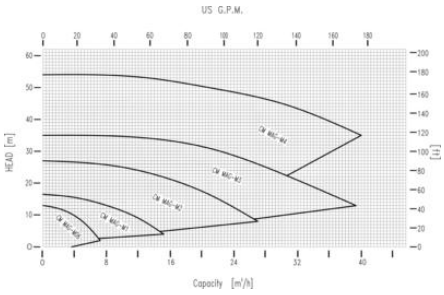


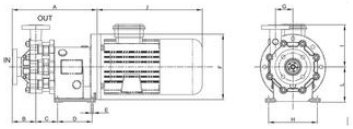


| | A | B | C | D | E | F | G | H | I | J* | L | IN | OUT | |
|---|---|---|---|---|---|---|---|---|---|---|---|---|---|---|
| CM MAG-M06 | 0,55kW | 230 | 74 | 60 | 80 | 9 | 160 | 46 | 140 | 96 | 215 | 84 | DN 25 / PN25 | DN20 / PN25 |
| CM MAG-M1 | 1,1kW | 275 | 89 | 61 | 105 | 11 | 200 | 44 | 165 | 105 | 266 | 103 | DN 40 / PN25 | DN25 / PN25 |
| CM MAG-M2 | 2,2kW | 305 | 100 | 74,5 | 109 | 11 | 200 | 62 | 180 | 130 | 306 | 103 | DN 50 / PN25 | DN32 / PN25 |
| CM MAG-M3 | 3kW | 340 | 106 | 85,5 | 127 | 11 | 250 | 66,5 | 180 | 147 | 317 | 135 | DN 50 / PN25 | DN40 / PN25 |
| CM MAG-M4 | 5,5kW | 357,5 | 86 | 94 | 141,5 | 14 | 300 | 80 | 215 | 170 | 381 | 155 | DN 65 / PN25 | DN50 / PN25 |

*Måttuppgiften gäller våra standardmotorer.